# Hoja de modificaciones 1

| | |
|---|---|
| Fecha modificación: | **03/07/2023** |
| Orden de producción: | **CE-16940 T** |
| Plazo de entrega: | |
| Cliente: | Invers. Onubenses, s.l.. |
| Contacto: | Juan Manuel |
| Teléfono: | 608545483 |
| Comercial: | Julio Miró |

| Ud. | Denominación | Precio unitario | Importe |
|---|---|---|---|
| | MODIFICACIÓN TIPO ENRROLLADOR | | |
| * | Cambio de enrollador axial en armario de voladizo o enrollador radial entre cabina y cisterna. | 1.100 | 1.100 |
| | | | |
| | | | |
| | | | |
| | | | |
| | | | |
| | | | |
| | | | |
| | | **Total** | **1.100€** |

**O. Técnica**

☐ Ok
☐ Material stock
☐ Implica mod. Diseño
☒ Requiere compra
Plazo:

**Producción**

☒ Implica reproceso
☐ Implica parada producción

**Costes**

Precio PVP total modificación
1.100€

**Comercial**

☐ Conforme Cliente
Precio que facturar al cliente
1.100 € + IVA

Firma cliente:

**Finanzas**

☐ Ok

Oferta:_____

Fecha: 30/06/2023

Página 2 de 2

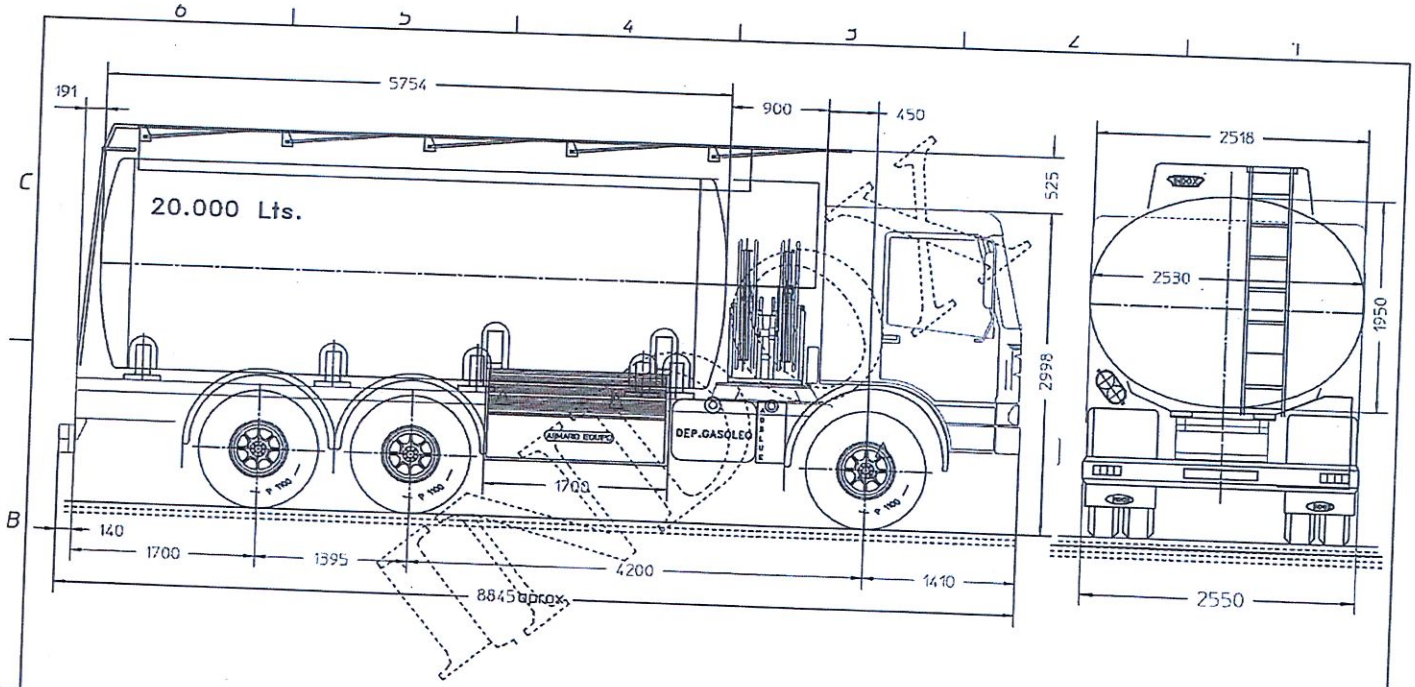


LA OFICINA TECNICA DE INDOX SE RESERVA EL DERECHO DE MODIFICAR LA POSICION O DISEÑO DE LOS ACCESORIOS MONTADOS EN EL VEHICULO SIN PREVIO AVISO.
MEDIDAS APROXIMADAS.
PLANO APTO UNICAMENTE PARA USO COMERCIAL.
DATOS GENERICOS.

CONFORME SR. CLIENTE:

Fdo:

LA INFORMACIÓN CONTENIDA EN ESTE PLANO ES DE LA PROPIEDAD DE: INDOX ENERGY SYSTEMS, S.L. NO ESTA PERMITIDO REALIZAR COPIAS O DIVULGAR A NINGUNA TERCERA PARTE SIN EL PERMISO ESCRITO DE : INDOX ENERGY SYTEMS, S.L

| Descripción de la modificación | I | Fecha | Nombre | Fecha | Nombre |
|---|---|---|---|---|---|
| | | Ejecutado | | Aprobado | |

TOLERANCIES DIMENSIONALS SEGONS NORMA DIN 7168

| | | | | | |
|---|---|---|---|---|---|
| Nº fabricación | CE-16940 -T | Fecha | Nº piezas | Material | INDOX ANGLESOLA |
| Dibujado | escude | 2023/06/30 | | ALUMINIO | |
| Comprobado | | | | | |
| ESCALA | TRITON: _____-____-____ | | | | 16940SIT2 - 1 |
| 1:50 | IVECO AD260-26T DE.EJES4200/1395-CLH CIS.20000L(7/7/6)EQU.700,+ 2RADIALES SITUACION EP195 | | | | Sustituye a ____ No |
| | | | | | Sustituido por ___ 8 |

INVERSIONES ONUBENSES, S.L.
C. I. F. B - 21.006.994
C/. Corazón de Jesús, 10
21510 San Bartolomé de la Torre
(Huelva)


INDOX ENERGY SYSTEMS, S.L.
Pol. Industrial La Serra - C/ Tres Tombs, s/n 25320 ANGLESOLA (LLEIDA) ESPAÑA - Tel: (34) 973 50 06 50 - N.I.F. B-25803974
http://www.indox.com - e-mail: indox@indox.com